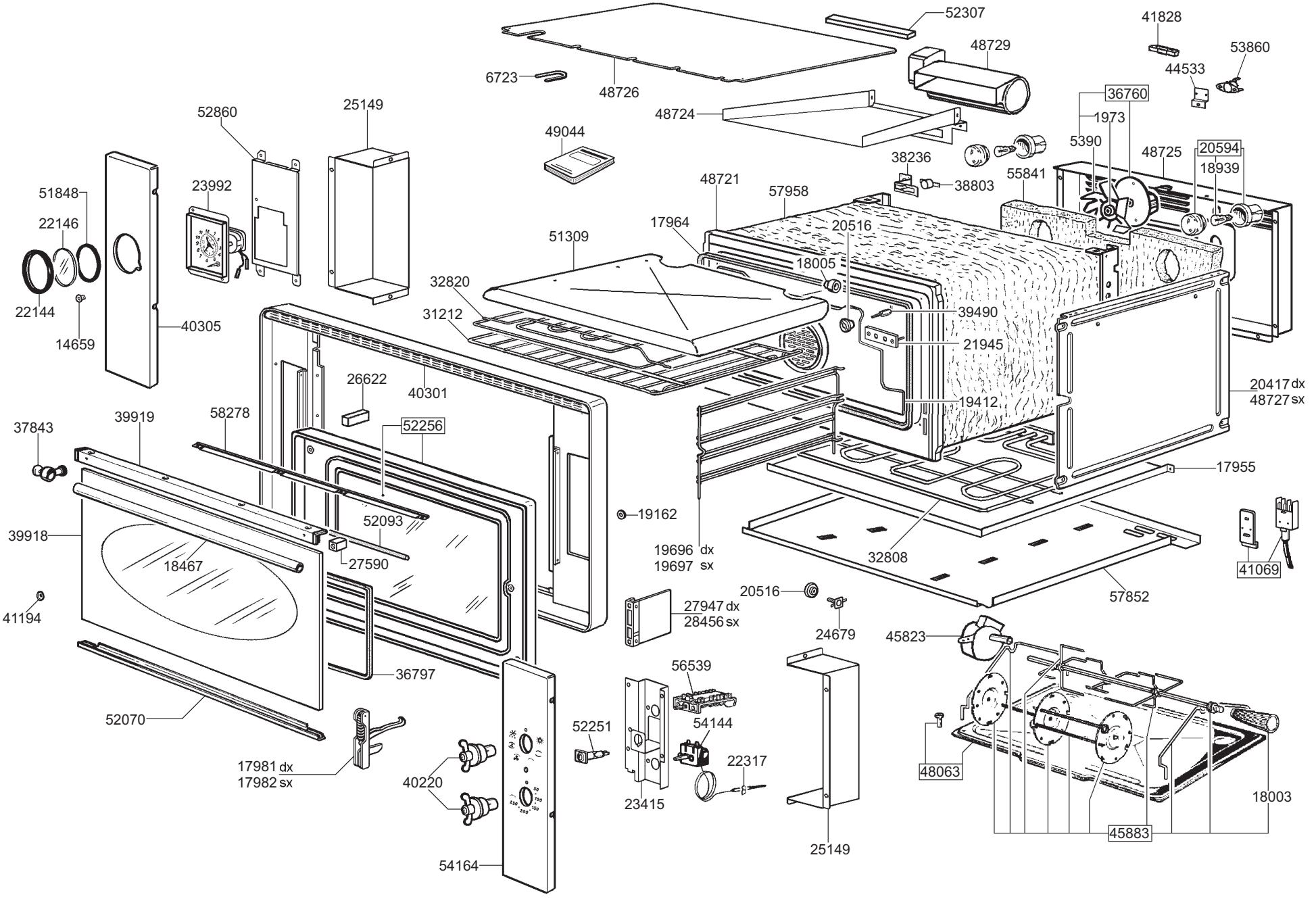
52307
41828
48729
53860
44533
6723
48726
36760
1973
48724
5390
48725
20594
18939
49044
38236
38803
55841
48721
57958
17964
20516
51309
18005
39490
21945
32820
31212
20417 dx
48727 sx
19412
17955
19162
19696 dx
19697 sx
32808
41069
57852
20516
24679
27947 dx
28456 sx
45823
56539
54144
22317
23415
52251
25149
48063
18003
45883
54164
40220
17981 dx
17982 sx
52070
36797
41194
39918
18467
27590
52093
37843
39919
58278
52256
26622
40301
51848
22146
22144
14659
40305
23992
52860
25149